# Panel Japonés

instalación
**interior**

| CARACTERÍSTICAS | BENEFICIOS |
|---|---|
| Corredera con ruedas | Los paneles se deslizan de forma suave. |
| Combinación de paños | Múltiples posibilidades de combinar paños en diferentes colores, estampados, bordados, texturas, etc., que convierten al panel japonés en un importante elemento decorativo. |
| Sujeción con velcro | Permite su extracción para el lavado de forma rápida y simple. |
| Variedad de accionamientos | Disponibilidad de accionamiento manual (libre, a cordón o a bastón), y a motor, que facilita la apertura y cierre de cortinas de grandes dimensiones. |

VENECIA

# Panel Japonés

Bandalux

## Combinación de texturas y colores

El panel japonés ofrece múltiples posibilidades de combinar paños en diferentes colores, estampados, bordados, texturas, etc., convirtiéndose en **un elemento de gran fuerza decorativa.**

## Suavidad de movimiento

Gracias a su sistema de corredera con ruedas, **los paneles se deslizan de forma suave.**

## Rieles disponibles

Disponibilidad de rieles de hasta 6m con 2, 3, 4 y hasta 5 vías lo que permite su aplicación en grandes dimensiones.

## Riel Zenit a motor

El riel de tamaño reducido con **motor integrado y oculto.**

## Manual, cuerda, bastón y motor

**4 tipos de accionamiento** para facilitar la apertura y cierre de esta polifacética cortina.

# ECO ACTITUD

Bandalux

## ALGODÓN RECICLADO

## LIBRES DE CONTAMINANTES

## PET RECICLADO

1 m² = 6 BOTELLAS

## TEJIDOS ECOLÓGICOS ~ PROCESOS SOSTENIBLES

**TEJIDOS ECOLÓGICOS** que respetan el medioambiente.

**TEJIDOS RECICLABLES** que reducen los residuos.

**GARANTÍA GREENGUARD®** Tejidos aptos para espacios para niños.

**PROCESOS SOSTENIBLES** de producción, gestión y distribución.

**SIN OLOR** Los tejidos técnicos no desprenden olores.

**AHORRO ENERGÉTICO HASTA UN 25%** por sus diferentes grados de apertura y composición.

## 5 Nº DE VÍAS Y PANELES - TIPOS DE APERTURA

**Cómo utilizar esta tabla** (ejemplo línea roja): Para una medida de ancho de 475cm Ud. puede elegir entre 3 vías y 6 paneles con apertura central, 4 vías y ocho paneles con apertura central o 5 vías con 5 paneles con apertura lateral, lateral opuesta, recogida centro o recogida a ambos lados.

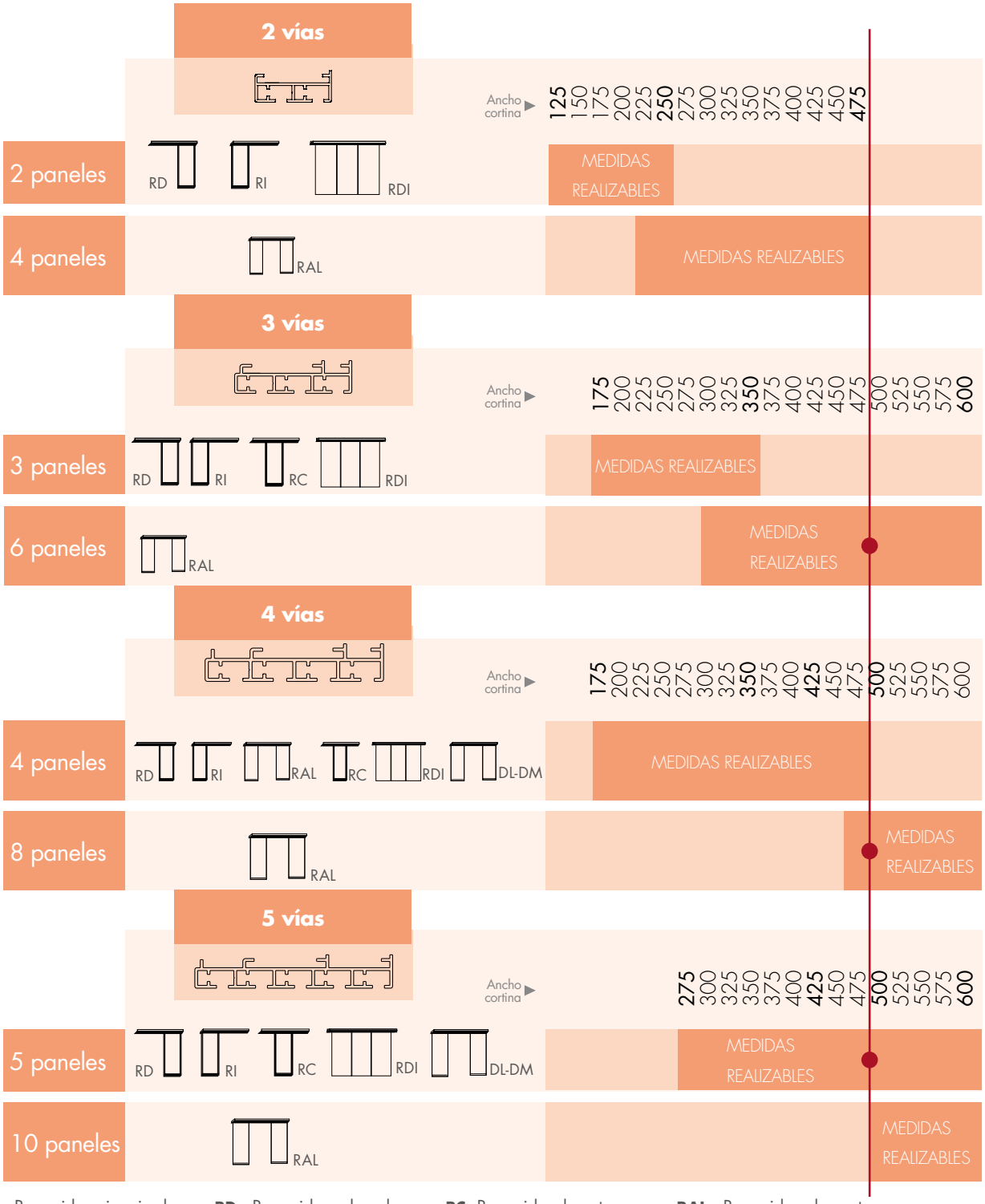


**RI** - Recogida a izquierda **RD** - Recogida a derecha **RC**- Recogida al centro **RAL** - Recogida a los extremos
**RDI** - Redogida derecha/izquierda con dos tiradores **DL** - Recogida derecha/izquierda con dos mandos a cuerda (DM)

Riel Zenit: Solo disponible con RD, RI, RC y RAL.

# Cortina > Panel Japonés

## DATOS TÉCNICOS

### 1 DIMENSIONES MÁXIMAS Y MÍNIMAS

| Modelo | Ancho cortina | | Alto cortina | | Superfície | | Tolerancia |
|---|---|---|---|---|---|---|---|
| | Máximo | Mínimo | Máximo | Mínimo | Máximo | Mínimo | % (Ancho / Alto) |
| PANEL INDIVIDUAL ZEN | 120cm | 30cm | 325cm | 50cm | 3,9m² | 0,15m² | ±0,2% / 0,5% |
| RIEL ZEN | 600cm | 80cm | 325cm | 50cm | 19,5m² | 0,4m² | ±0,2% / 0,5% |
| PANEL INDIVIDUAL ZENIT | 100cm | 20cm | 325cm | 50cm | 3,25m² | 0,1m² | ±0,2% / 0,5% |
| RIEL ZENIT | 500cm | 80cm | 325cm | 50cm | 16,25m² | 0,4m² | ±0,2% / 0,5% |

### 2 NÚMERO DE SOPORTES SEGÚN ANCHO DE CORTINA

| Ancho cortina | N° soportes |
|---|---|
| 80 - 100cm | 2 |
| 101 - 200cm | 3 |
| 201 - 300cm | 4 |
| 301 - 400cm | 5 |
| 401 - 500cm | 6 |
| 501 - 600cm | 7 |

### 3 DIBUJO EN SECCIÓN Y COTAS DE CADA SISTEMA

**Rieles Zen manual, cordón y bastón**

| 2 vías | 3 vías | 4 vías | 5 vías |
|---|---|---|---|

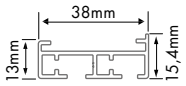


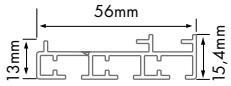


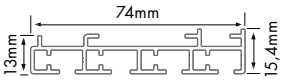


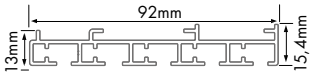


**Riel Zen XXL motor**

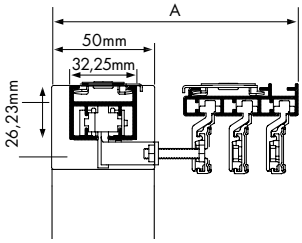


| | A |
|---|---|
| 2 vías | 133 |
| 3 vías | 151 |
| 4 vías | 169 |
| 5 vías | 187 |

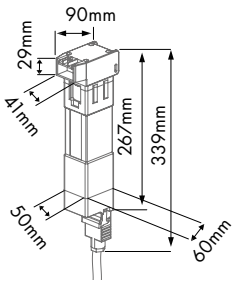


**Rieles Zenit a motor**

| 3 vías | 4 vías | 5 vías |
|---|---|---|

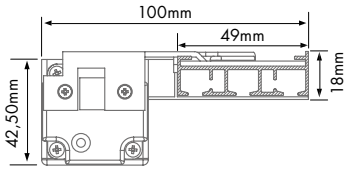


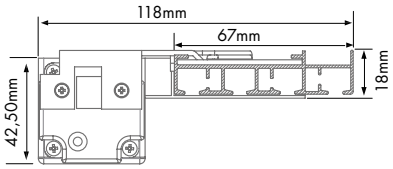


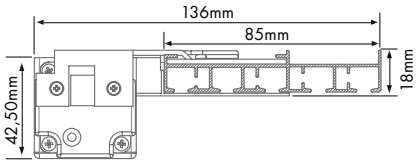




Datos sujetos a cambios sin previo aviso

## 4 ALTURA DE MANDOS

### ACCIONAMIENTO A CORDÓN CON CHILD SAFETY

La pieza **Child Safety** debe estar a una altura mínima de 1,5m desde el suelo. Para calcular la altura de mandos **ver página 41.**

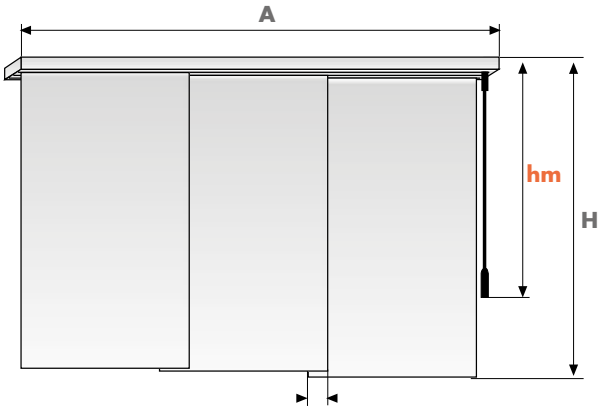


### ACCIONAMIENTO A CORDÓN SIN CHILD SAFETY

En caso de renunciar al Child Safety la altura de mandos será:

| Altura cortina (H) | Altura mando (hm) |
|---|---|
| Entre 51 y 220cm | Altura cortina menos 10cm |
| A partir de 221cm | Altura cortina menos 100cm |

IMPORTANTE: siempre aplicaremos la altura de mandos indicada en la tabla superior. Si desea modificar la altura de mandos, deberá indicarlo de forma explícita en la hoja de pedido.

La altura de mandos se tendrá siempre en cuenta desde la parte más alta de la cortina (extremo superior del riel) hasta la parte inferior del tensor de cordón.

(!) Solape aproximado entre paneles = de 4 a 7cm por cada panel (según ancho cortina)

## 5 ACCIONAMIENTO ENLAZADO

El panel se desplaza con un tirador y en su movimiento va arrastrando a los restantes paneles hasta la posición deseada.

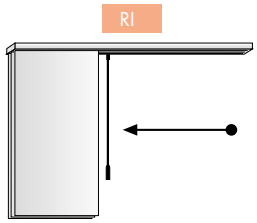


Recogida izquierda

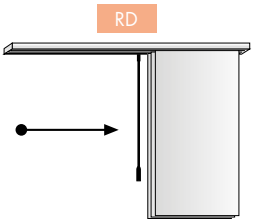


Recogida derecha

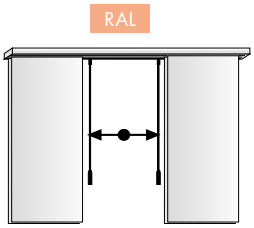


Recogida ambos lados

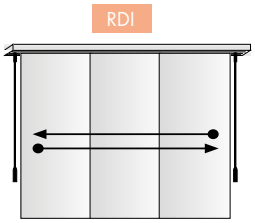


Recogida derecha/ izquierda con dos tiradores

## 6 ESPACIO DE RECOGIDA DE LOS PANELES

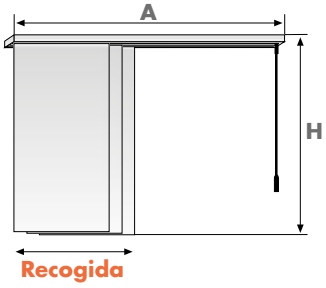


El Panel Japonés recogido ocupará el espacio del paño más ancho, más 1cm por cada uno de los paños restantes. El panel que queda fijo es el delantero.

## 7 DATOS MOTORES DISPONIBLES

| TIPO | MODELO | Nm. | r.p.m | potencia (W) |
|---|---|---|---|---|
| RIEL ZEN XXL MOTOR | 230V/45W | 1,2 | 88,6 | 45 |
| RIEL ZENIT MOTOR* | MP40 | 1 | 95 | 24 |

(!) *Motor disponible solo en lado derecho.

# Cortina > Panel Japonés

## RECAMBIOS

### SISTEMA ZEN A CORDÓN Y BASTÓN

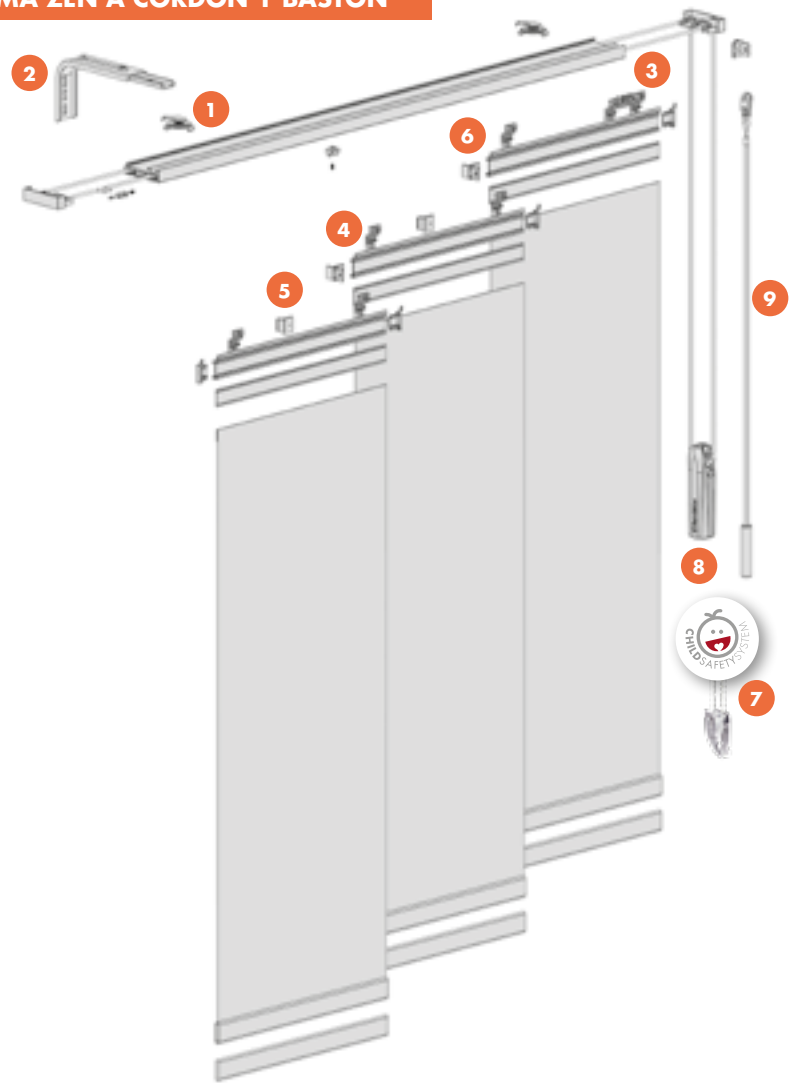


### SISTEMA ZENIT MOTOR

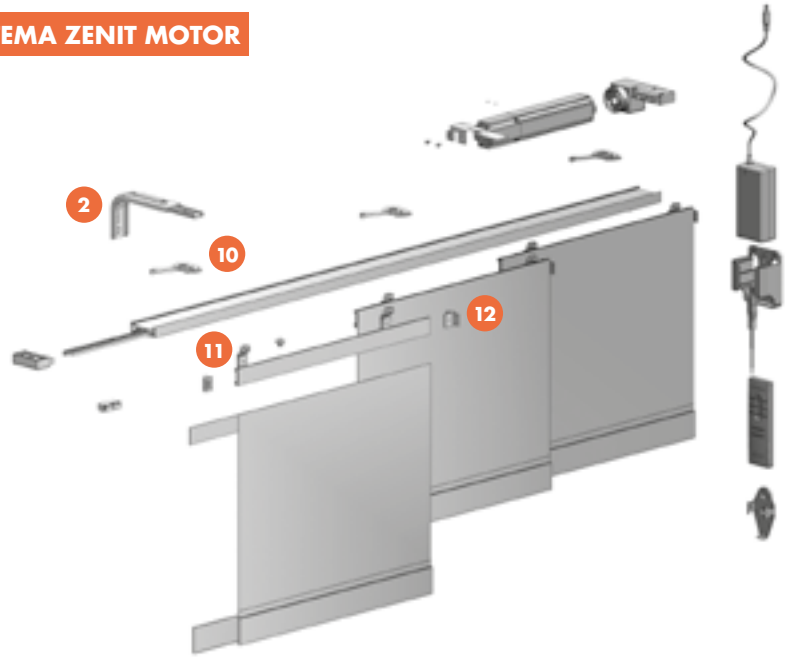




Datos sujetos a cambios sin previo aviso

## SISTEMA ZEN XXL MOTOR

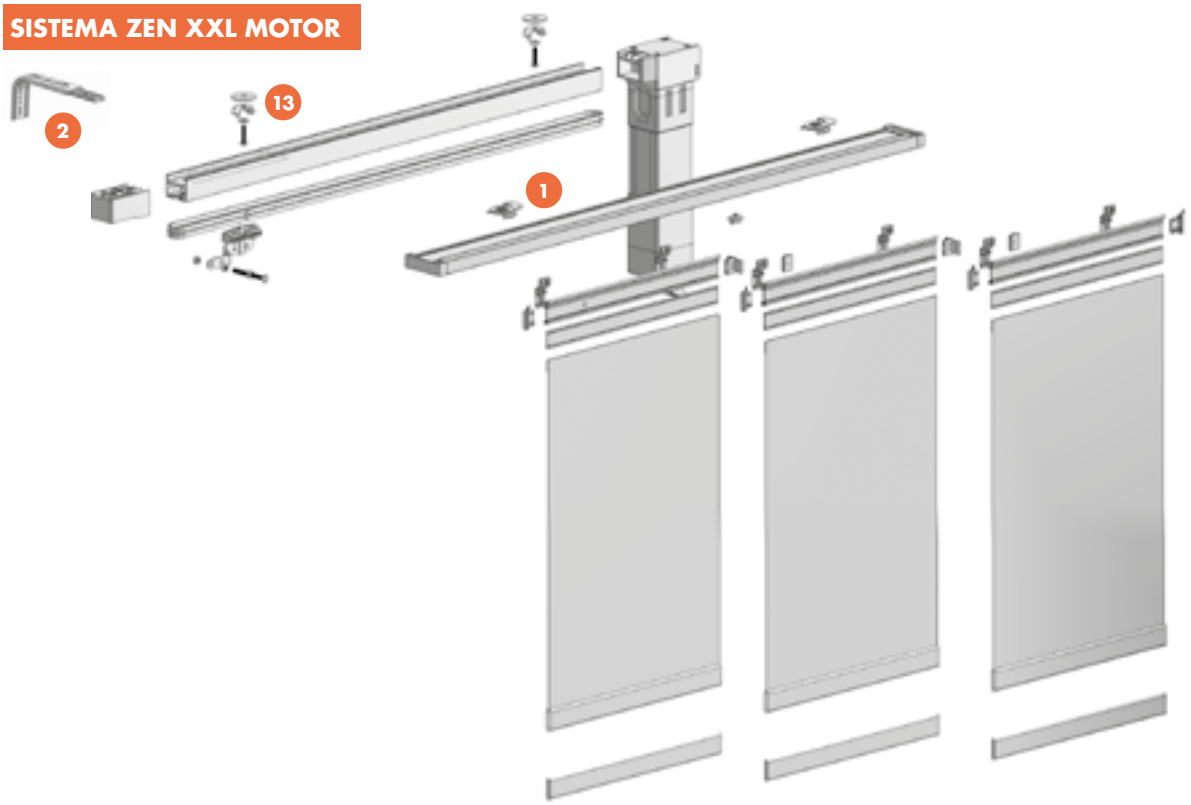


| | | |
|---|---|---|
| 1 | 084740210 | Soporte techo 2 y 3 vías |
| | 084740200 | Soporte techo 4 y 5 vías |
| 2 | 01488250 | Escuadra reforzada con prolongador de 6,5 a 12,5 blanca |
| | 01488251 | Escuadra reforzada con prolongador de 6,5 a 12,5 negra |
| | 01488252 | Escuadra reforzada con prolongador de 6,5 a 12,5 cincada |
| | 01488200 | Escuadra reforzada con prolongador de 8,5 a 14,5cm blanca |
| | 01488204 | Escuadra reforzada con prolongador de 8,5 a 14,5cm cincada |
| | 01488206 | Escuadra reforzada con prolongador de 8,5 a 14,5cm negra |
| | 01488201 | Escuadra reforzada con prolongador de 14 a 23cm blanca |
| | 01488205 | Escuadra reforzada con prolongador de 14 a 23cm cincada |
| | 01488207 | Escuadra reforzada con prolongador de 14 a 23cm negra |
| 3 | 084741761 | Trineo empalme centrado blanco |
| 4 | 084741747 | Corredera con patín blanco |
| 5 | 084740600 | Angular sencillo blanco |
| | 084740600A | Angular sencillo gris |
| | 084740600N | Angular sencillo negro |
| 6 | 084740620 | Angular doble blanco |
| | 084740620A | Angular doble gris |
| | 084740620N | Angular doble negro |
| 7 | 05402420 | Tensor seguridad Child Safety |

| | | |
|---|---|---|
| 8 | 01415600 | Tensor cuerda big blanco |
| | 01415601 | Tensor cuerda big negro |
| | 01415602 | Tensor cuerda big marfil |
| | 01415603 | Tensor cuerda big gris |
| | 01415604 | Tensor cuerda big marrón |
| 9 | 084110920 | Bastón tirador 100 cm blanco |
| | 084110920A | Bastón tirador 100 cm gris |
| | 084110920N | Bastón tirador 100 cm negro |
| | 084110930 | Bastón tirador 150 cm blanco |
| | 084110930A | Bastón tirador 150 cm gris |
| | 084110930N | Bastón tirador 150 cm negro |
| | 084110940 | Bastón tirador 200 cm blanco |
| | 084110940A | Bastón tirador 200 cm gris |
| | 084110940 | Bastón tirador 200 cm negro |
| 10 | 08600300 | Leva instalación riel Zenit |
| 11 | 08600600 | Patín portatela riel Zenit |
| 12 | 08600800 | Angular doble riel Zenit |
| 13 | 18500041 | Leva de fijación |

# GARANTÍA

Bandalux

3 años garantía

El período de garantía es de **3 años desde la fecha de la compra** que consta en la factura original.

## CUBIERTO EN GARANTÍA

- Materiales.
- Sistemas y mecanismos internos.
- Componentes y soportes.

## NO CUBIERTO EN GARANTÍA:

- Si el producto no ha sido instalado de acuerdo con las instrucciones de instalación.
- Cualquier condición causada por el desgaste normal.
- Los accidentes, mal uso y/o alteraciones del producto.
- La exposición a elementos como el sol, el viento, el agua y/o humedad y decoloración con el tiempo
- Los gastos de envío, el coste de la desinstalación y/o reinstalación.
- Variaciones de medición de altura y/o anchura de las cortinas de +/- 0,2% o menos.
- Cualquier tratamiento que se aplique al producto, ya sea para el lavado o cualquier otro propósito que no esté expresamente recomendado por Bandalux.
- La proximidad de las cortinas a fuentes de calor anormales y/o productos químicos corrosivos que pueden alterar la calidad, apariencia y presentación del producto, así como la funcionalidad.
- Los daños debidos a consecuencias de los desastres naturales y/o caso fortuito.

españa

france

italia

Bandalux

usa

benelux

portugal

bandalux.com

Bandalux 30 years 1986 - 2016

Certificaciones

Cod. 12135103ES Bandalux, S.A. Copyright © 2015 V.12/2015. Developed by Bandalux Marketing Department. All rights reserved.